ARNO

0828334 - OP 096/09-NOV

ARNO

MULTICHEF 8000

INSTRUÇÕES DE USO

INSTRUCCIONES DE USO

LIMPIEZA

- Saque el aparato del enchufe.
- Para una limpieza más fácil , enjuague rápidamente los accesorios después de usarlos.
- Lave y enjuague los accesorios: se pueden lavar en el lava vajillas en el agua o debajo del grifo excepto el conjunto de la cabeza picadora (l + mA + m2 + m3 +m4 +m5) del cuerpo del mixer (f2) y del bloque motor (a). Enjuague estos últimos con una esponja húmeda.
- Una vez secos pásele aceite de cocina en la cuchilla (m3) y en las parrillas (m4) para evitar cualquier riesgo de oxidación.
- Coloque agua caliente con algunas gotas de jabón líquido dentro de la mezcladora del mixer (h3). Cierre la tapa (h2), junto a la tapa dosificadora (h1). Utilice la función pulsar algunas veces saque el aparato del enchufe .Enjuague el mezclador. Enjuáguelo con una esponja húmeda.
- Las láminas de los accesorios son muy afiladas, manipúlelas con mucho cuidado.
- CONSEJOS: En el caso de coloración de sus accesorios por los alimentos (zanahorias, naranjas…..) fríeguelo con un paño empapado con aceite de cocina, en seguida proceda a la limpieza habitual.

Si su aparato no funciona ¿qué hacer?

Si su aparato no funciona, verifique:

- **La conexión de su aparato.**
- **El entrabe de cada de cada accesorio.**

Su aparato ¿continúa no funcionando? Busque un centro se Servicio Autorizado Arno (ver lista en el folleto de la red autorizada).

CONSUMIDOR: en caso que, después de haber leído el manual de instrucciones, tenga dudas sobre el uso de este o de cualquier otro producto ARNO, o tenga sugerencias, entre en contacto con ARNO a través do nuestro site - www.arno.com.br - y envíe un e-mail.

Características técnicas del producto poderán sufrir alteraciones sin previo aviso.

PORTUGUÊS

Você acaba de adquirir um produto ARNO da mais alta tecnologia e qualidade, por isso, agradecemos a sua confiança. Para melhor entender e aproveitar todas as funções do produto e utilizá-lo com toda a segurança, **leia atentamente as recomendações a seguir e suas instruções de uso.**
Não jogue fora este Manual de Instruções. Guarde-o para eventuais consultas.

RECOMENDAÇÕES E ADVERTÊNCIAS IMPORTANTES PARA O MANUSEIO DESTE PRODUTO:

A ARNO, atenta com a qualidade de seus produtos, preocupa-se também com a segurança pessoal de seus consumidores. Por esta razão, antes de utilizar pela primeira vez o produto, **leia atentamente as recomendações e instruções de uso. Destas instruções dependem o perfeito funcionamento do produto**, assim como a sua segurança e a de terceiros.

a. **Antes de ligar o plugue na tomada, certifique-se de que a voltagem é compatível com a indicada no produto** (127 V ou 220 V). Caso a voltagem não seja compatível, poderá provocar danos ao produto e à sua segurança.
b. **Este produto foi projetado, fabricado e é recomendado apenas para uso culinário doméstico.** Portanto, não se destina aos usos comercial e/ou profissional, que acarretam uma sobrecarga de trabalho continuo, o que poderá provocar danos e acidentes pessoais. Sua utilização nessas condições acarretará perda da garantia contratual.
c. Para evitar choques elétricos, nunca utilize o produto com as mãos molhadas ou sobre superfícies úmidas ou encharcadas, nem molhe as partes elétricas do produto e não o mergulhe em água.
d. **Este aparelho não se destina a utilização por pessoas (inclusive crianças) com capacidades físicas, sensoriais ou mentais reduzidas,** ou por pessoas com falta de experiência e conhecimento, a menos que tenham recebido instruções referentes à utilização do produto ou estejam sob a supervisão de uma pessoa responsável pela sua segurança.

e. **Desligue o plugue da tomada quando não estiver utilizando o produto ou quando for limpá-lo,** para evitar riscos.
f. **Para sua segurança não utilize o produto após uma queda ou se apresentar qualquer tipo de mau funcionamento** a fim de evitar riscos. Leve-o a uma Assistência Autorizada Arno.
g. **Nunca utilize o produto com o cordão elétrico ou o plugue danificados,** a fim de evitar acidentes, como choque elétrico, curto-circuito, queimadura ou mesmo incêndio. **Para evitar riscos a aquisição e substituição do cordão elétrico devem ser feitas na Assistência Autorizada Arno.**
h. **Nunca tente desmontar ou consertar o produto,** por si ou por terceiros não autorizados, para não perder a garantia e para evitar problemas técnicos e acidentes. Leve-o a uma Assistência Autorizada Arno.
i. Não deixe o cordão elétrico pender para fora da mesa, pia ou balcão e nem tocar superfícies quentes, para não danificar sua isolação e causar problemas técnicos e acidentes.
j. **Nunca transporte o produto pelo cordão elétrico e não retire o plugue da tomada puxando-o pelo cordão** para não afetar o bom funcionamento do produto e evitar eventuais acidentes.
k. **Para sua segurança, utilize somente acessórios e peças avulsas adaptados a seu aparelho. O uso de peças ou acessórios que não sejam originais de fábrica pode provocar acidentes pessoais,** causar danos ao produto e prejudicar seu funcionamento, além de implicar a perda da garantia contratual.
l. **Ao ligar ou desligar o plugue da tomada, certifique-se de que seus dedos não estejam em contato com os pinos do plugue,** para evitar choque elétrico.
m. **Não deixe o produto funcionando ou conectado à tomada enquanto estiver ausente,** mesmo que seja por instantes, principalmente onde houver crianças. Recomenda-se que as crianças sejam vigiadas para assegurar que elas não estejam brincando com o produto.
n. **Para evitar sobrecarga elétrica, não ligue outros aparelhos na mesma tomada utilizando benjamins ou extensões,** evitando assim danificar os componentes do produto e provocar sérios acidentes.

IMPORTANTE

- LOS ACCESORIOS CONTENIDOS EN EL MODELO QUE USTED ACABA DE COMPRAR SON APENAS LOS PRESENTADOS EN LA ETIQUETA ENCONTRADA EN LA PARTE SUPERIOR DEL EMBALAJE.
- Usted podrá personalizar su aparato y buscar, junto a su revendedor habitual o ir
- A un centro de servicio autorizado, los demás accesorios descritos en el manual.
- Desconectar el aparato y desconectarlo del enchufe antes de cambiar los accesorios o de aproximarse a las partes móviles cuando están en funcionamiento.
- Utilice siempre los pilones (b1,i1,m1) para guiar los alimentos en los conductos, nunca los dedos, un tenedor, una cuchara, un cuchillo o cualquier otro objeto durante el funcionamiento del aparato
- No utilice su aparato vacío.
- Nunca haga funcionar el vaso de la batidora (h3) sin ingredientes, sin tapa (h2) o solamente con productos secos y no vierta líquidos hirvientes.
- Utilice su aparato en una superficie plana, limpia y seca.
- No coloque los accesorios en un horno microondas y no los esterilice.
- Tomar cuidado con cabellos largos , pañuelos , corbatas , etc. encima de los accesorios en funcionamiento.
- Siempre saque su aparato del enchufe inmediatamente después de utilizarlo, cuando lo vaya a limpiar o en caso de corte de energía eléctrica.
- Manipule el cuchillo metálico(d1), el cuchillo del mezclador del mixer (h), del mini picador (j), del triturador (k), de la cabeza picadora (m3) y los discos de corte de legumbres (e) con precaución: ellos son extremadamente cortantes. Usted debe obligatoriamente remover la cuchilla metálica de (d1) de su accionador © antes de vaciar el contenido del mezclador.
- No utilice el filtro (i3) ni la base (i4) de la centrifugadora si ellos estuvieran damnificados.
- No utilice el batidor (f2) o el disco de emulsión (f1) para preparar masas pesadas

e. **Desenchufe cuando esté usando el producto o cuando vaya a limpiarlo,** un pequeno descuido podrá conectar el producto involuntariamente provocando accidentes.

f. **No utilice el producto después de una caída o si presenta cualquier tipo de mal funcionamiento.** Llévelo al Servicio Autorizado Arno.

g. **Nunca utilice el producto con el cordón eléctrico o el enchufe dañados,** a los efectos de evitar accidentes, como descargas eléctricas, cortocircuitos y quemaduras o incendios. **La adquisición y sustitución del cordón eléctrico deben ser hechas en el Servicio Autorizado Arno.**

h. **Nunca intente desmontar o reparar el producto,** por si mismo o terceros no habilitados, para no perder la garantía y evitar problemas técnicos. Llévelo al Servicio Autorizado Arno.

i. No deje el cordón eléctrico colgar afuera de la mesa o mostrador, ni tocar superficies calientes, para no dañar la aislación del cable y causar problemas técnicos y accidentes.

j. **Nunca transporte el producto por el cordón eléctrico ni lo desenchufe tirando del cordón,** para no efectar el buen funcionamiento del producto y evitar prosibles accidentes.

k. **El uso de piezas o accesorios que no sean originales de fábrica puede provocar accidentes personales,** causar daños al producto y perjudicar su funcionamiento, además de provocar la pérdida de la garantía contractual.

l. **Al enchufar o desenchufar, cerciórese de que sus dedos no están en contacto con las espigas del enchufe,** para evitar descargas eléctricas.

m. **No deje el producto funcionando o enchufado cuando esté ausente,** aunque que sea por instantes, principalmente cuando el producto está cerca de niños.

n. **Para evitar sobrecargas eléctricas, no enchufe otros aparatos en el mismo tomacorriente utilizando adaptadores o extensiones,** evitando así dañar los componentes del producto y provocar serios accidentes.

IMPORTANTE

- OS ACESSÓRIOS CONTIDOS NO MODELO QUE VOCÊ ACABA DE COMPRAR SÃO APENAS OS REPRESENTADOS NA ETIQUETA ENCONTRADA NA PARTE SUPERIOR DA EMBALAGEM.
- Você poderá personalizar seu aparelho e procurar, junto a seu revendedor habitual ou a um centro de serviço autorizado, os demais acessórios descritos no manual.
- Desligar o aparelho e desconectá-lo da tomada antes de trocar os acessórios ou de aproximar-se das partes móveis quando ele estiver em funcionamento
- Utilize sempre os pilões (b1,i1, m1) para guiar os alimentos nos condutos, nunca os dedos, um garfo, uma colher, uma faca ou qualquer outro objeto durante o funcionamento do aparelho .
- Não utilize seu aparelho vazio.
- Nunca faça funcionar o copo do liquidificador (h3) sem ingredientes, sem tampa (h2) ou com produtos secos unicamente, e não verter líquidos ferventes.
- Utilize seu aparelho numa superfície plana, limpa e seca.
- Não coloque os acessórios num forno microondas e não os esterilize.
- Tomar cuidado com cabelos longos, lenços, gravatas, etc… acima dos acessórios em funcionamento.
- Sempre tire seu aparelho da tomada assim que deixar de utilizá-lo, quando você for limpar ou em caso de queda de energia elétrica.
- Manipule a faca metálica (d1), o disco de fatiar grosso (h), do minipicador (j), do triturador (k), da cabeça picadora (m3) e os discos de corte dos legumes (e) com precaução: eles são extremamente cortantes . Você deve obrigatoriamente remover a faca metálica (d1) de seu acionador (c) antes de esvaziar o conteúdo da tigela.
- Não utilize os acessórios como recipiente (congelamento – cozimento – esterilização a quente)
- Não utilize o filtro (i3) nem a base (i4) da centrífuga se eles estiverem danificados.
- Não utilize o batedor (f2) ou o disco emulsionador (f1) para preparar massas pesadas.

LIMPEZA

- Tire o aparelho da tomada.
- Para uma limpeza mais fácil, enxágue rapidamente os acessórios depois de usá-los.
- Lave e enxugue os acessórios: eles podem ser lavados na lava-louça, na água ou debaixo da torneira exceto o conjunto da cabeça picadora (l + mA + m2 + m3 + m4 + m5) , do corpo do mixer (f2) e do bloco motor (a). Enxugue estes últimos com uma esponja úmida.
- Uma vez enxugados, passe óleo de cozinha na faca (m3) e nas grelhas (m4) para evitar qualquer risco de oxidação.
- Coloque água quente com algumas gotas de sabão liquido dentro da tigela do mixer (h3). Feche a tampa (h2), munida da tampa dosadora (h1). Utilize a função Pulsar algumas vezes. Tire o aparelho da tomada. Enxágue a tigela. Enxugue-a com uma esponja úmida.
- As lâminas dos acessórios são muito afiadas. Manipule-as com muita cautela.
- **DICAS:** em caso de coloração de seus acessórios por alimentos (cenouras, laranjas…), esfregue-os com um pano embebido com óleo de cozinha, em seguida, proceda à limpeza habitual.

Se seu aparelho não funciona , o que fazer?

Se seu aparelho não funciona , verifique :

- **a ligação de seu aparelho.**
- **o travamento de cada acessório.**

Seu aparelho continua não funcionando? Procure um centro de serviço autorizado (ver lista no folheto da rede autorizada).

ESPAÑOL

Usted acaba de adquirir un producto Arno de la más alta tecnología y calidad. Para entender mejor y aprovechar todas las funciones del producto y usarlo con toda seguridad, **lea atentamente las recomendaciones a seguir y sus instrucciones de uso. No deseche este Manual de Instrucciones.** Guárdelo para eventuales consultas.

RECOMENDACIONES IMPORTANTES PARA EL MANEJO DE ESTE PRODUCTO:

ARNO , atenta a la calidad de sus productos, se preocupa también con la seguridad personal de sus consumidores. Por esta razón, antes de utilizar por primera vez el producto, **lea atentamente las recomendacciones e instrucciones de uso. De ellas dependen un perfecto funcionamiento del producto** y su seguridad, así como la de terceros.

a. **Antes de enchufar asegúrese que el voltaje es compa ible con el indicado en el producto** (120, 127, 220 V o otro). En caso que el voltaje no sea compatible podrá provocar daños el producto y a su seguridad.

b. **Este producto fue proyectado, fabricado y es recomendado solo para uso doméstico.** Por lo tanto, no se destina al uso comercial y/o profesional, que exigen una sobrecarga por trabajo continuo, puede provocar daños e accidentes personales. Su uso en esas condiciones tendrá como consecuencia la pérdida de la garantía contractual.

c. Para evitar descargas eléctricas, nunca use el producto con las manos mojadas o sobre superfícies húmedas, no moje las partes eléctricas del producto ni lo sumerja en agua.

d. **Este aparato no está destinado a que sea utilizado por personas(inclusive niños) con capacidades físicas , sensoriales o mentales reducidas**, o por personas sin experiencia y sin conocimiento , a menos que hayan recibido instrucciones referente a la utilización del producto o estén bajo la supervisón de una persona responsable por su seguridad.

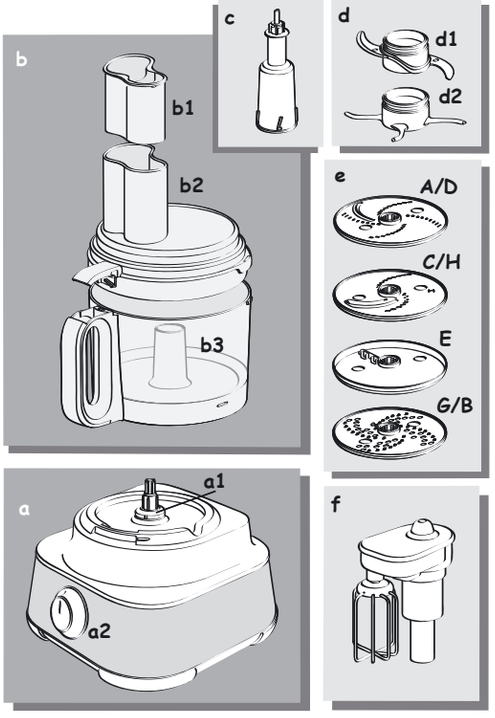

7

CONSUMIDOR: caso você, após ter lido o manual de instruções, ainda tenha dúvidas quanto à utilização deste ou de qualquer outro produto ARNO, ou caso possua sugestões, entre em contato com a ARNO através do SAC 08000 119933 (ligação gratuita) ou visite nosso site - www.arno.com.br - e envie um e-mail.

Para mais dicas e receitas acesse o site www.casagourmet.com.br.

As características gerais do produto podem sofrer alterações sem aviso prévio.

14

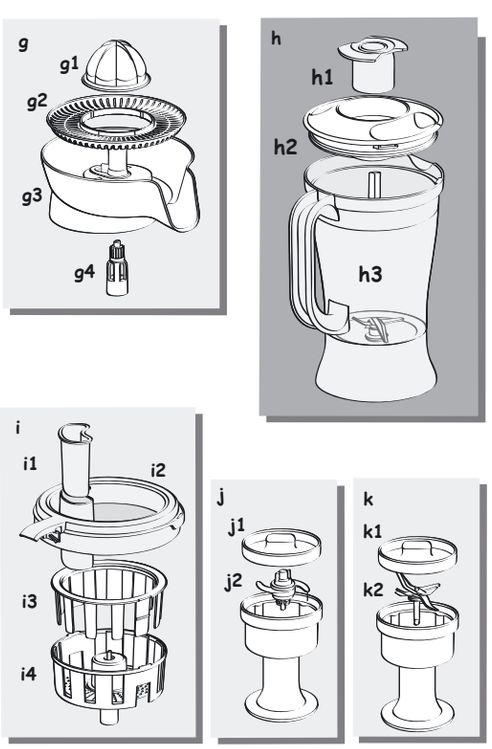

8

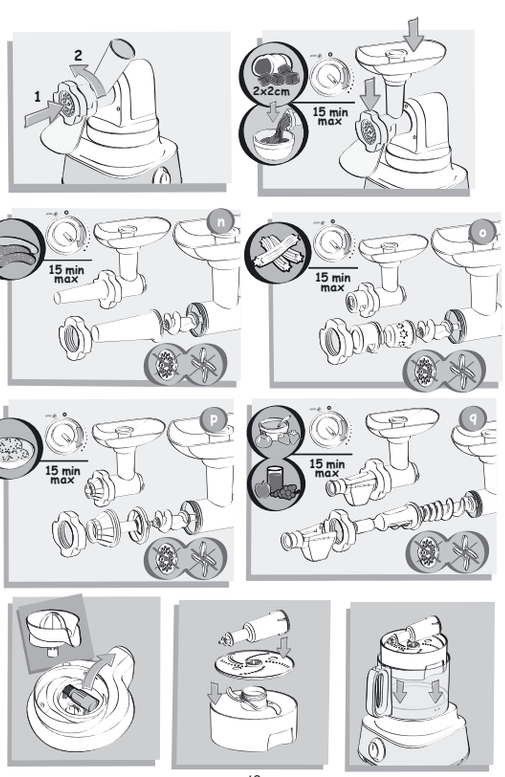

13

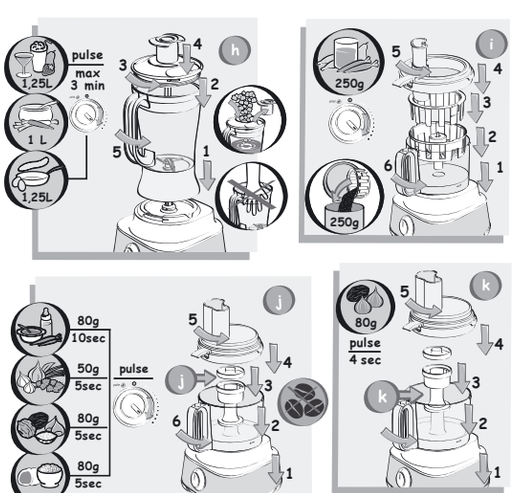

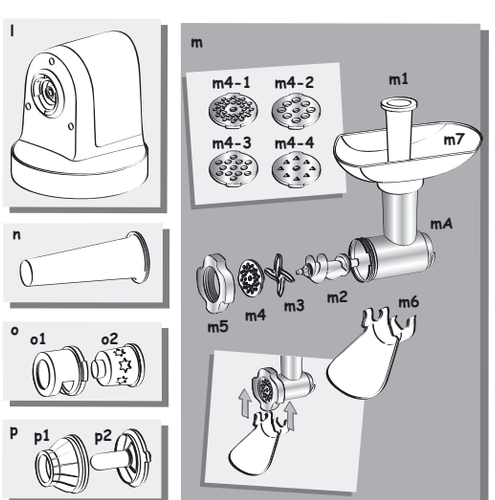

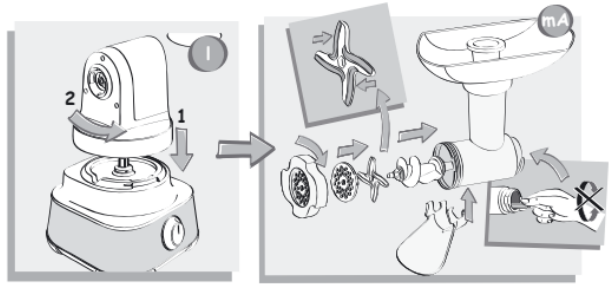

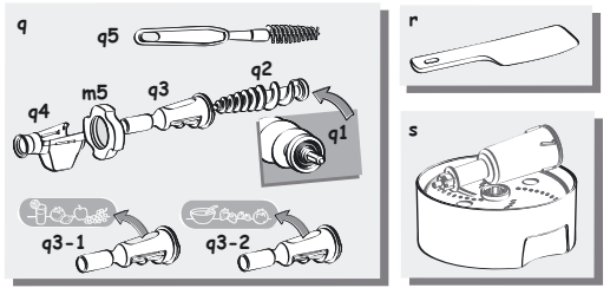

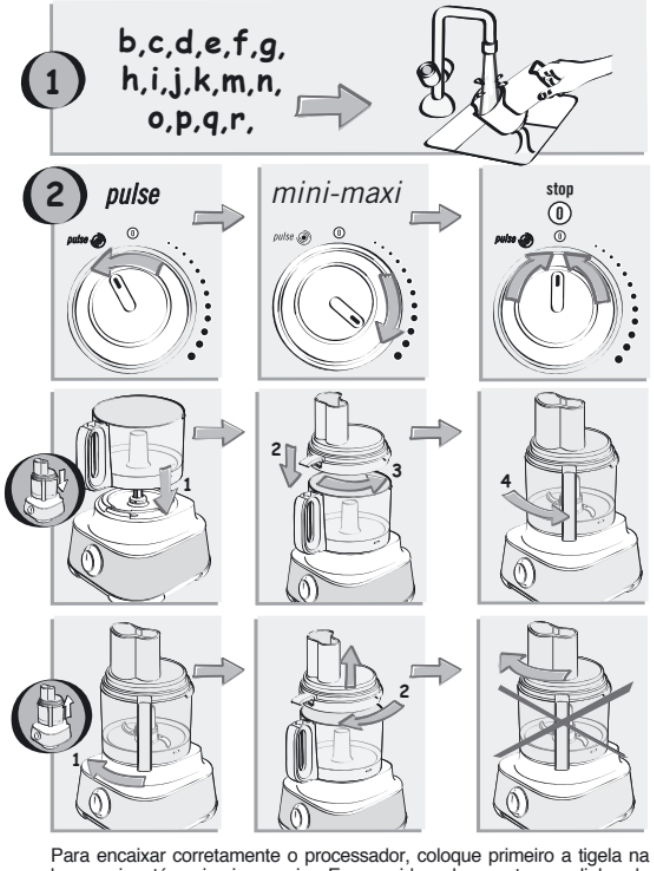
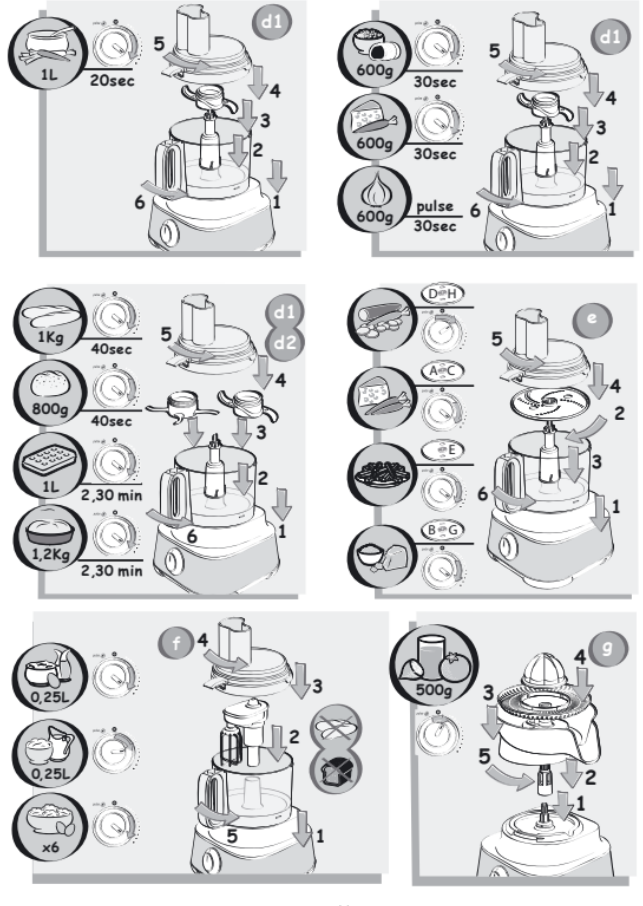
Para encaixar corretamente o processador, coloque primeiro a tigela na base e gire até o primeiro encaixe. Em seguida, coloque a tampa alinhando a aba lateral à alça da tigela e gire o conjunto completo até travá-lo.